Ideal Standard

# CONCA

# T4354Y5

CONCA | Waschtisch-Unterschrank 600x373x540 mm in walnuss dunkel dekor, 2 Schubladen | Grifflos, Vollauszug, Push-to-open, SoftClosing, Platzsparend, Vormontiert, Nachhaltig gewonnenes Holz, Echtholzfurnier

## Bild & Zeichnung

Ideal Standard

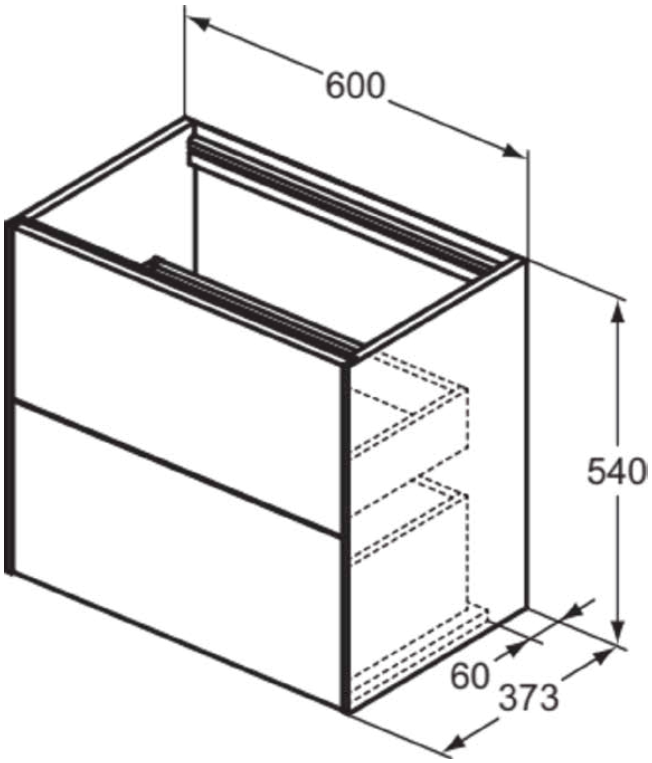


## Allgemeine Informationen

| | |
|---|---|
| Produktkategorie: | Möbel |
| Produktart: | Waschtisch-Unterschrank |
| Marke: | Ideal Standard |
| Kollektion: | CONCA |
| Designer: | Palomba Serafini Associati |
| Farbe: | Y5 - Walnuss Dunkel Dekor |
| Oberflächenveredelung: | Matt |
| Höhe (mm): | 540 |
| Breite (mm): | 600 |
| Ausladung (mm): | 373 |
| Befestigungsart: | Befestigungsset |
| Nettogewicht (kg): | 27.50 |
| EAN Code: | 8014140465706 |

## Features

- Grifflos
- Vollauszug
- Push-to-open
- SoftClosing
- Platzsparend
- Vormontiert
- Nachhaltig gewonnenes Holz
- Echtholzfurnier

## Downloads

- Installation Guide
- Spare Parts List

## Produktspezifikationen

| | |
|---|---|
| Einzugsmechanismus: | Softclosing |
| Farbcode: | Y5 |
| Farbbeschreibung: | walnuss dunkel dekor |
| Eckmodell: | Nein |
| Vollauszug: | Yes |
| Griff(e): | Grifflos |
| Einstellbare Montagefüße: | Nein |
| Material: | Holz |
| Materialspezifikation (Korpus): | Hochverdichtete 3-Schicht Spanplatte |
| Anzahl der Türen (gesamt): | 0 |
| Anzahl der Türen (links öffnend): | 0 |
| Anzahl der Türen (rechts öffnend): | 0 |
| Anzahl der Auszüge (gesamt): | 2 |

Es werden alle Anstrengungen unternommen, um sicherzustellen, dass die bereitgestellten Informationen korrekt sind. Wir können dies jedoch nicht garantieren und übernehmen keine Haftung für etwaige fehlerhafte Angaben.

# CONCA

# T4354Y5

CONCA | Waschtisch-Unterschrank 600x373x540 mm in walnuss dunkel dekor, 2 Schubladen | Grifflos, Vollauszug, Push-to-open, SoftClosing, Platzsparend, Vormontiert, Nachhaltig gewonnenes Holz, Echtholzfurnier

## Produktspezifikationen

| | |
|---|---|
| Anzahl der externen Auszüge: | 2 |
| Anzahl der internen Auszüge: | 0 |
| Anzahl der offenen Fächer: | 0 |
| Anzahl der Rolltüren: | 0 |
| Anzahl der Ablagen: | 0 |
| Anzahl der Schiebetüren: | 0 |
| Anzahl der Schwingtüren: | 0 |
| Auszugsmechanismus: | Push-Pull |
| PVD Technologie: | Nein |
| Wechselbarer Türanschlag: | Nein |
| Platzsparendes Modell:: | Ja |
| Oberflächenveredelung: | Matt |
| Nachhaltig gewonnenes Holz: | Ja |
| Mit Ausschnitt: | Nein |
| Mit Innenbeleuchtung: | Nein |
| Mit Montagefüße: | Nein |
| Mit Steckdose: | Nein |
| Mit Waschtischplatte: | Nein |
| Echtholzfurnier: | Ja |
| Befestigungsmaterial im Lieferumfang enthalten: | Ja |
| Befestigungsart: | Befestigungsset |
| Montageart: | wandhängend |

Es werden alle Anstrengungen unternommen, um sicherzustellen, dass die bereitgestellten Informationen korrekt sind. Wir können dies jedoch nicht garantieren und übernehmen keine Haftung für etwaige fehlerhafte Angaben.

Ideal Standard

## Ihr Kontakt vor Ort:

**België • Belgique**
Ideal Standard Produktions-GmbH
Corporate Village - Frame 21 Building
Da Vincilaan 2
B-1935 Zaventem
✆ +32 2 325 66 00
🖷 +32 2 325 66 01
www.idealstandard.be

**България**
Идеал Стандарт - Видима АД
ул. "Марин Попов" 53
гр. Севлиево, 5400
✆ +359 885 938 880
✉ office@idealstandard.com
www.idealstandard.bg

**Česká republika**
Ideal Standard s.r.o.
Zemska 623
41574 Teplice
✆ +420 (0)-417-265 11
🖷 +420 (0)-417-265 15
www.idealstandard.cz

**Hrvatska**
Ideal Standard Hrvatska
Lopatinečka ul. 8
10000, Zagreb
✆ +385 91 229 9304
www.idealstandard.hr

**Danmark**
Ideal Standard Skandinavia ApS
Fynsvej 9
5500 Middelfart (Denmark)
✆ +45 75 84 10 10
www.idealstandard.dk

**Deutschland**
Ideal Standard GmbH
Euskirchener Straße 80
53121 Bonn
✆ +49 (0)228 521-0
🖷 +49 (0)228 521-241
✉ idealstandard.de@idealstandard.com
www.idealstandard.de

**Éire**
Ideal Standard Éire
2nd Floor, Unit 3103 Lake Drive Citywest
Business Campus Tallaght Dublin 24 YXW2
✆ +353 1 4564525
www.idealstandard.ie

**España**
Ideal Standard Iberia S.L.U
Riera Principal Nr. 8
08328 Alella (Barcelona - España)
✆ +34 93 561 80 00
www.idealstandard.es

**Ελλάδα**
Ideal Standard S. A. Γραφεία Αθηνών:
Λ. Μεσογείων 265, 15451 N.
Ψυχικό, Αθήνα
✆ +2106790800
www.idealstandard.gr

**France**
Ideal Standard France - Siège social
39Rue St. Sabin
75011 Paris
✆ +33 (0)1 49 38 81 34
✉ sav.idealstandard@idealstandard.com
(demandes techniques) /
devis.chantier@idealstandard.com
(demandes commerciales)
www.idealstandard.fr

**Italia**
Ideal Standard (Italia) Srl
Via Giosuè Borsi 9
20143 Milano, Italia
✆ +39 (0)2 28881
✉ info@idealstandard.it
www.idealstandard.it

**Nederland**
Ideal Standard Nederland BV
Hambakenwetering 3
5231 DD 's-Hertogenbosch
✆ +31 (0)-77 355 08 08
🖷 +31 (0)-77 354 21 86
www.idealstandard.nl

**Österreich**
Ideal Standard GmbH
Zweigniederlassung Österreich
Erzherzog-Karl-Str. 131–135
1220 Wien Österreich
✆ +43 125 66 222-0
🖷 +43 125 66 222-625
www.idealstandard.at

**Polska**
Ideal Standard Polska
Ul, Ostrowskiego 7
53-238 Wroclaw
✆ +48 71 78 68 301
www.idealstandard.po

**România**
Ideal Standard Representative Office România
Calea Victoriei 109, Etaj 1, Sector 1
București, 010069
✆ +40 746 050 408
✉ officebucharest@idealstandard.com
www.ideal-standard.ro

**Srbija**
Ideal Standard - Vidima AD
Drinčićeva br.19, I sprat, stan br.8
11000 Beograd Srbija
✆ +381 11 7138 058
www.idealstandard.rs

**United Kingdom**
Ideal Standard (UK) Ltd
The Bathroom Works National Avenue
Kingston Upon Hull
HU5 4HS
✆ +44 (0)-1482 346 461
🖷 +44 (0)-1482 445 886
www.idealstandard.co.uk

Es werden alle Anstrengungen unternommen, um sicherzustellen, dass die bereitgestellten Informationen korrekt sind. Wir können dies jedoch nicht garantieren und übernehmen keine Haftung für etwaige fehlerhafte Angaben.