Ideal Standard

IDEALRAIN SOLOS

A7898GN

IDEALRAIN SOLOS | Brausekombination mit Brausestange 162x346x903 mm in silver storm, 8 l/min (3 bar) | 3 Strahlarten, Breite Brause, PVD Technologie

Bild & Zeichnung

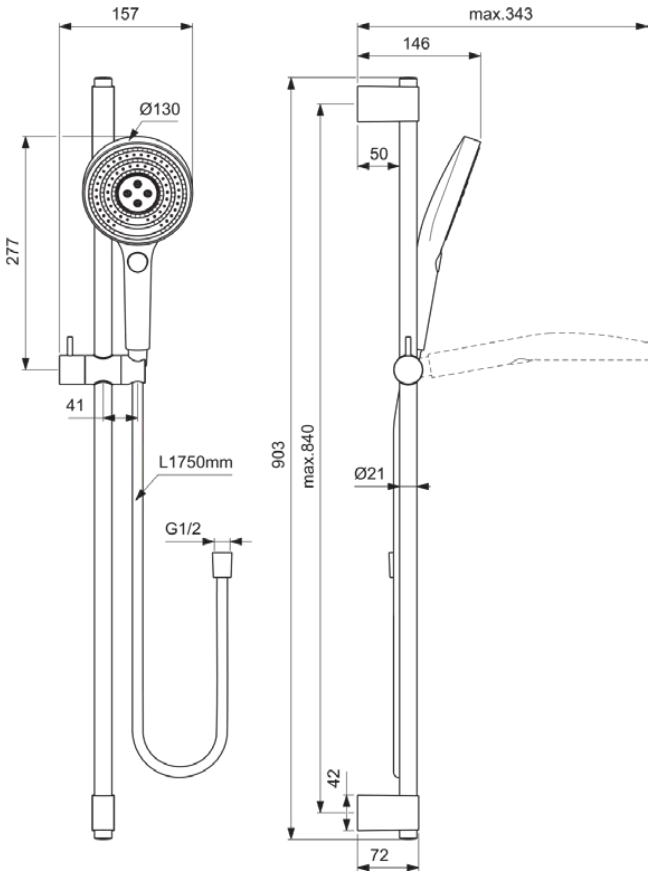

Allgemeine Informationen

Produktkategorie:	Brausekombinationen
Produktart:	Brausekombination mit Brausestange
Marke:	Ideal Standard
Kollektion:	IDEALRAIN SOLOS
Designer:	Palomba Serafini Associati
Farbe:	GN - Silver Storm
Oberflächenveredelung:	satin
Höhe (mm):	903
Breite (mm):	162
Ausladung (mm):	346
Befestigungsart:	Befestigungsschrauben
Nettogewicht (kg):	1.39
EAN Code:	4015413355049

Features

3 Strahlarten

Breite Brause

PVD Technologie

Downloads

- Installation Guide

Produktstandards & Zertifikate

Name des ACS-Zertifikates:	21 ACC LY 488_809

Produktspezifikationen

Einstellbarer Sprühmodus:	Ja
Anzahl der Strahlarten:	3
Farbcode:	GN
Farbbeschreibung:	silver storm
Verdeckte Befestigung:	Ja
Material:	Metall
Maximaler Durchfluss bei 3 bar (l/min):	8
Maximaler Durchfluss bei 3 bar (l/min) für alle Auslässe:	8
Durchfluss bei 3 bar (l) - Handbrause:	8
PVD Technologie:	Ja
Oberflächenschutz:	PVD
Oberflächenveredelung:	satin
Sprühart:	Perlende Stimulation / Massage / Regen
Mit Handbrause:	Ja

Es werden alle Anstrengungen unternommen, um sicherzustellen, dass die bereitgestellten Informationen korrekt sind. Wir können dies jedoch nicht garantieren und übernehmen keine Haftung für etwaige fehlerhafte Angaben.

IDEALRAIN SOLOS

A7898GN

IDEALRAIN SOLOS | Brausekombination mit Brausestange 162x346x903 mm in silver storm, 8 l/min (3 bar) | 3 Strahlarten, Breite Brause, PVD Technologie

Produktspezifikationen

Mit Handbrause-Set:	Nein
Mit Kopfbrause:	Nein
Mit Lotionspender:	Nein
Mit Brauseschlauch:	Ja
Mit Brausekombination:	Ja
Mit Brausehalter:	Ja
Mit Seifenschale:	Nein
Mit Schwammhalter:	Nein
Mit Wandhalterung:	Nein
Mit Wandanschlussbogen:	Nein
Befestigungsmaterial im Lieferumfang enthalten:	Ja
Befestigungsart:	Befestigungsschrauben
Montageart:	wandhängend

Es werden alle Anstrengungen unternommen, um sicherzustellen, dass die bereitgestellten Informationen korrekt sind. Wir können dies jedoch nicht garantieren und übernehmen keine Haftung für etwaige fehlerhafte Angaben.

Ideal Standard

Ihr Kontakt vor Ort:

België • Belgique
Ideal Standard Produktions-GmbH
Corporate Village - Frame 21 Building
Da Vincilaan 2
B-1935 Zaventem
✆ +32 2 325 66 00
🖷 +32 2 325 66 01
www.idealstandard.be

България
Идеал Стандарт - Видима АД
ул. "Марин Попов" 53
гр. Севлиево, 5400
✆ +359 885 938 880
✉ office@idealstandard.com
www.idealstandard.bg

Česká republika
Ideal Standard s.r.o.
Zemska 623
41574 Teplice
✆ +420 (0)-417-265 11
🖷 +420 (0)-417-265 15
www.idealstandard.cz

Hrvatska
Ideal Standard Hrvatska
Lopatinečka ul. 8
10000, Zagreb
✆ +385 91 229 9304
www.idealstandard.hr

Danmark
Ideal Standard Skandinavia ApS
Fynsvej 9
5500 Middelfart (Denmark)
✆ +45 75 84 10 10
www.idealstandard.dk

Deutschland
Ideal Standard GmbH
Euskirchener Straße 80
53121 Bonn
✆ +49 (0)228 521-0
🖷 +49 (0)228 521-241
✉ idealstandard.de@idealstandard.com
www.idealstandard.de

Éire
Ideal Standard Éire
2nd Floor, Unit 3103 Lake Drive Citywest
Business Campus Tallaght Dublin 24 YXW2
✆ +353 1 4564525
www.idealstandard.ie

España
Ideal Standard Iberia S.L.U
Riera Principal Nr. 8
08328 Alella (Barcelona - España)
✆ +34 93 561 80 00
www.idealstandard.es

Ελλάδα
Ideal Standard S. A. Γραφεία Αθηνών:
Λ. Μεσογείων 265, 15451 N.
Ψυχικό, Αθήνα
✆ +2106790800
www.idealstandard.gr

France
Ideal Standard France - Siège social
39Rue St. Sabin
75011 Paris
✆ +33 (0)1 49 38 81 34
✉ sav.idealstandard@idealstandard.com
(demandes techniques) /
devis.chantier@idealstandard.com
(demandes commerciales)
www.idealstandard.fr

Italia
Ideal Standard (Italia) Srl
Via Giosuè Borsi 9
20143 Milano, Italia
✆ +39 (0)2 28881
✉ info@idealstandard.it
www.idealstandard.it

Nederland
Ideal Standard Nederland BV
Hambakenwetering 3
5231 DD 's-Hertogenbosch
✆ +31 (0)-77 355 08 08
🖷 +31 (0)-77 354 21 86
www.idealstandard.nl

Österreich
Ideal Standard GmbH
Zweigniederlassung Österreich
Erzherzog-Karl-Str. 131–135
1220 Wien Österreich
✆ +43 125 66 222-0
🖷 +43 125 66 222-625
www.idealstandard.at

Polska
Ideal Standard Polska
Ul, Ostrowskiego 7
53-238 Wroclaw
✆ +48 71 78 68 301
www.idealstandard.po

România
Ideal Standard Representative Office România
Calea Victoriei 109, Etaj 1, Sector 1
București, 010069
✆ +40 746 050 408
✉ officebucharest@idealstandard.com
www.ideal-standard.ro

Srbija
Ideal Standard - Vidima AD
Drinčićeva br.19, I sprat, stan br.8
11000 Beograd Srbija
✆ +381 11 7138 058
www.idealstandard.rs

United Kingdom
Ideal Standard (UK) Ltd
The Bathroom Works National Avenue
Kingston Upon Hull
HU5 4HS
✆ +44 (0)-1482 346 461
🖷 +44 (0)-1482 445 886
www.idealstandard.co.uk

Es werden alle Anstrengungen unternommen, um sicherzustellen, dass die bereitgestellten Informationen korrekt sind. Wir können dies jedoch nicht garantieren und übernehmen keine Haftung für etwaige fehlerhafte Angaben.