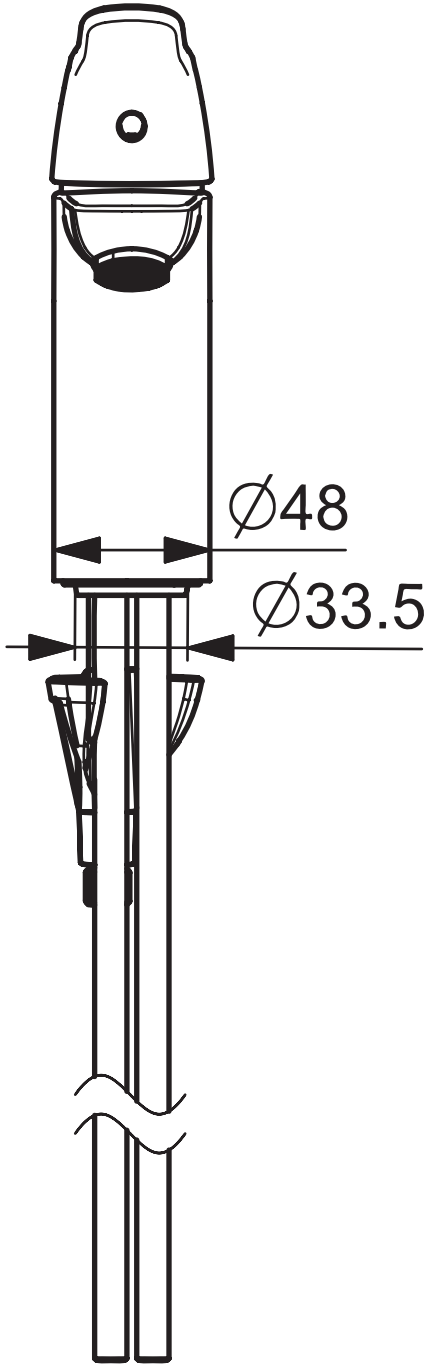
∅48
∅33.5

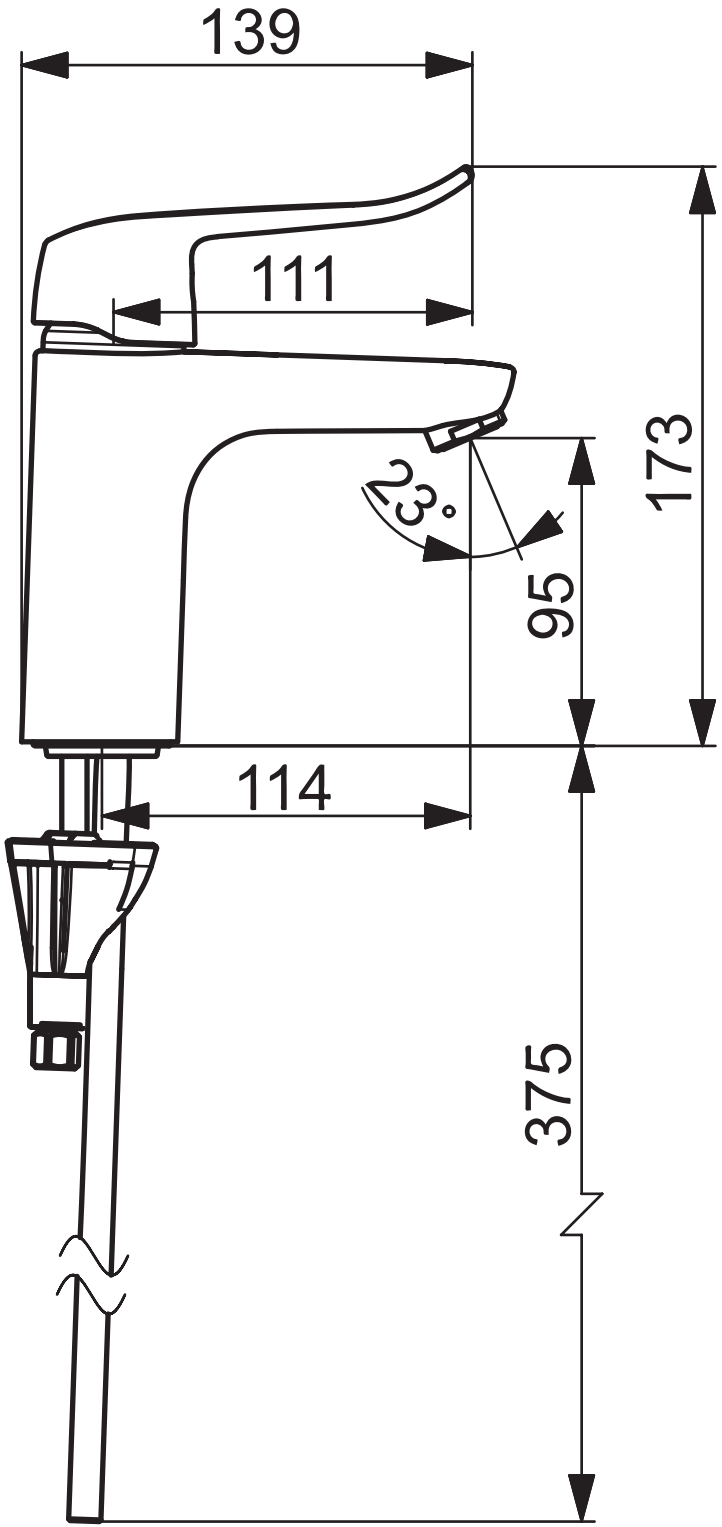
139
111
173
23°
95
114
375